付表２９

【氾濫等の通報のうち、例外的な対応をする場合の伝達経路（佐波川水系）】

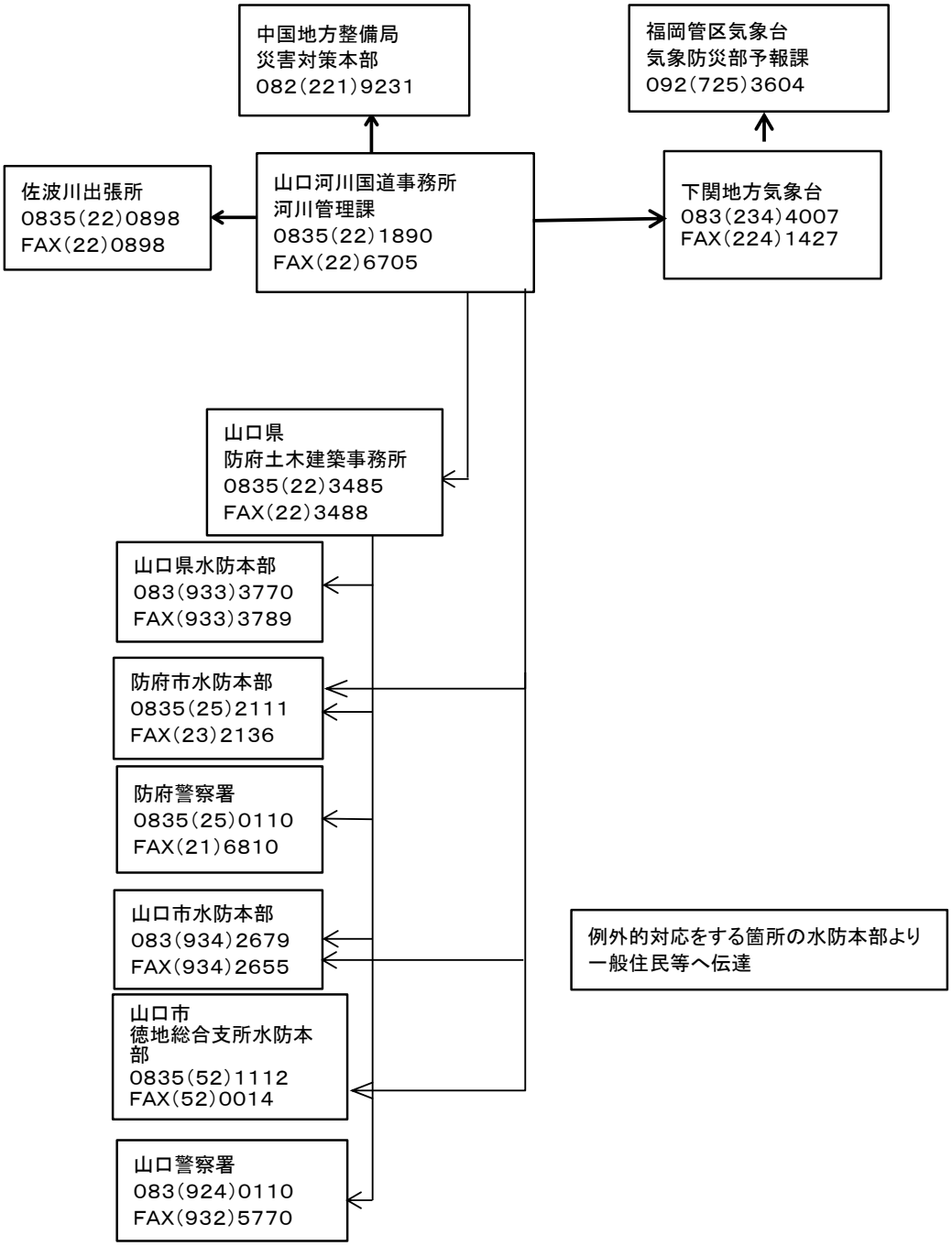
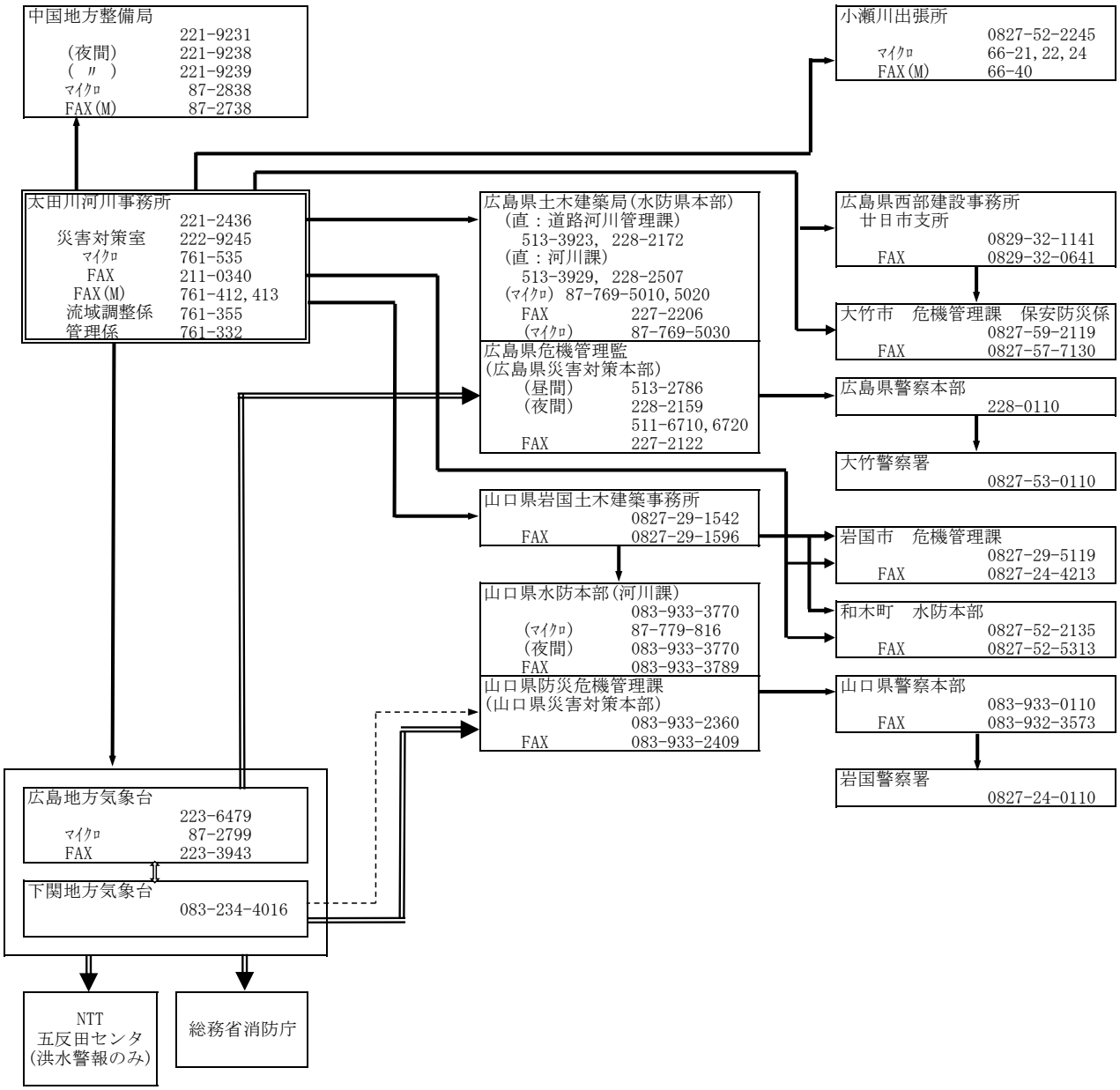
【氾濫等の通報のうち、例外的な対応をする場合の伝達経路（小瀬川水系）】