事　業　概　要

事　業　名	一般国道４９０号絵堂萩道路道路改築事業
延　　長	約１５ｋｍ バイパス区間約９ｋｍ 現道活用区間約６ｋｍ
起　　点	美祢市美東町絵堂
終　　点	萩市椿
設計速度	８０ｋｍ／ｈ、６０ｋｍ／ｈ
車線数	２車線
標準幅員	１３．５ｍ、１０．２５ｍ
計画交通量	約１２，０００台／日 （２０３０年の予測値）

事　業　の　経　緯

平成６年度	【12月】地域高規格道路小郡萩道路「計画路線」指定
平成12年度	【12月】絵堂～萩間「調査区間」指定
平成25年度	【３月】絵堂～萩間「整備区間」指定
平成26年度	【４月】補助事業化 【10月】測量立入に係る地元説明会 【11月】現地測量･設計等に着手
平成27年度	【2～3月】事業計画に係る地元説明会
平成28年度	【５月】事業計画に係る地元説明会 【１月】工事用道路の工事に着手
平成29年度	【６月】用地取得に着手 【7～9月】事業実施に係る地元説明会 【10月】本線部の工事に着手

小郡萩道路の全体概要図

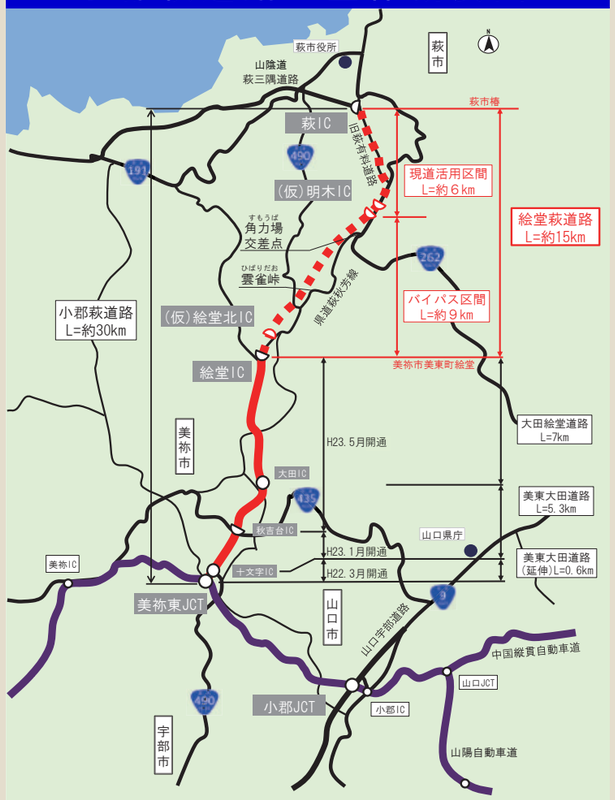

（仮） 明木ＩＣ付近完成予想図
～明木地区上空より絵堂方面を望む～

（仮） 絵堂北ＩＣ付近完成予想図
～絵堂ＩＣ上空より萩方面を望む～

地域を結び、交流を促進する

地域高規格道路 小郡萩道路

一般国道490号　絵堂萩道路

山口県
宇部土木建築事務所　宇部市琴芝町1丁目1-50　TEL0836-21-7125
宇部土木建築事務所美祢支所　美祢市大嶺町東分沖田3449-5　TEL0837-52-1662
萩土木建築事務所　萩市江向河添沖田531-1　TEL0838-22-0091

2019.3

宇部土木建築事務所／萩土木建築事務所

地域高規格道路　小郡萩道路

事業名：一般国道490号 絵堂萩道路　道路改築事業

山口県 YAMAGUCHI PREFECTURE

○小郡萩道路は、県央の交通拠点である山口市小郡、県の主要観光地である秋吉台、山陰の中心都市である萩市を結び、中国縦貫自動車道等と連結することにより、高規格道路ネットワークを形成する延長約３０ｋｍの地域高規格道路です。

○一般国道４９０号絵堂萩道路は、その小郡萩道路の一部を構成する延長約１５ｋｍ（現道活用区間約６ｋｍを含む）の道路で、県央部と山陰地域との交流促進、空港や新幹線駅などの広域交流拠点との連携強化、観光拠点を結ぶ広域観光ネットワークの形成を図ることなどを目的として、整備を進めています。

この地図は、国土地理院長の承認を得て、同院発行の2万5千分1地形図を複製したものである。（承認番号　平30情複、第869号）

標準断面図（バイパス区間）

単位:m

【土工部】

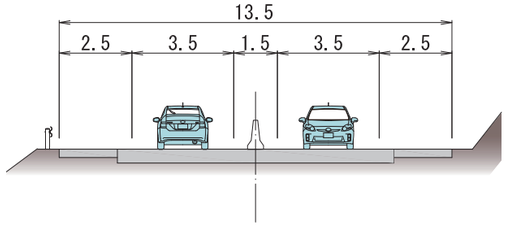

【橋梁部（長大橋）】

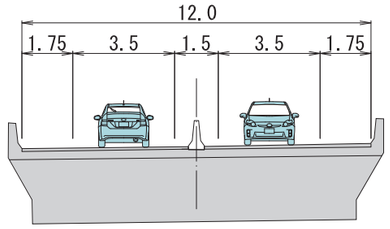

【トンネル部】

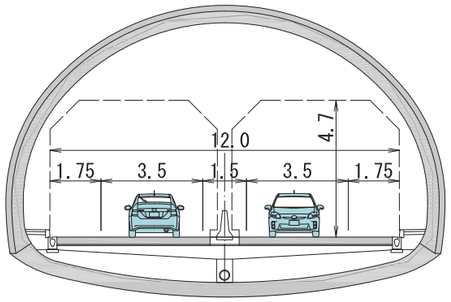

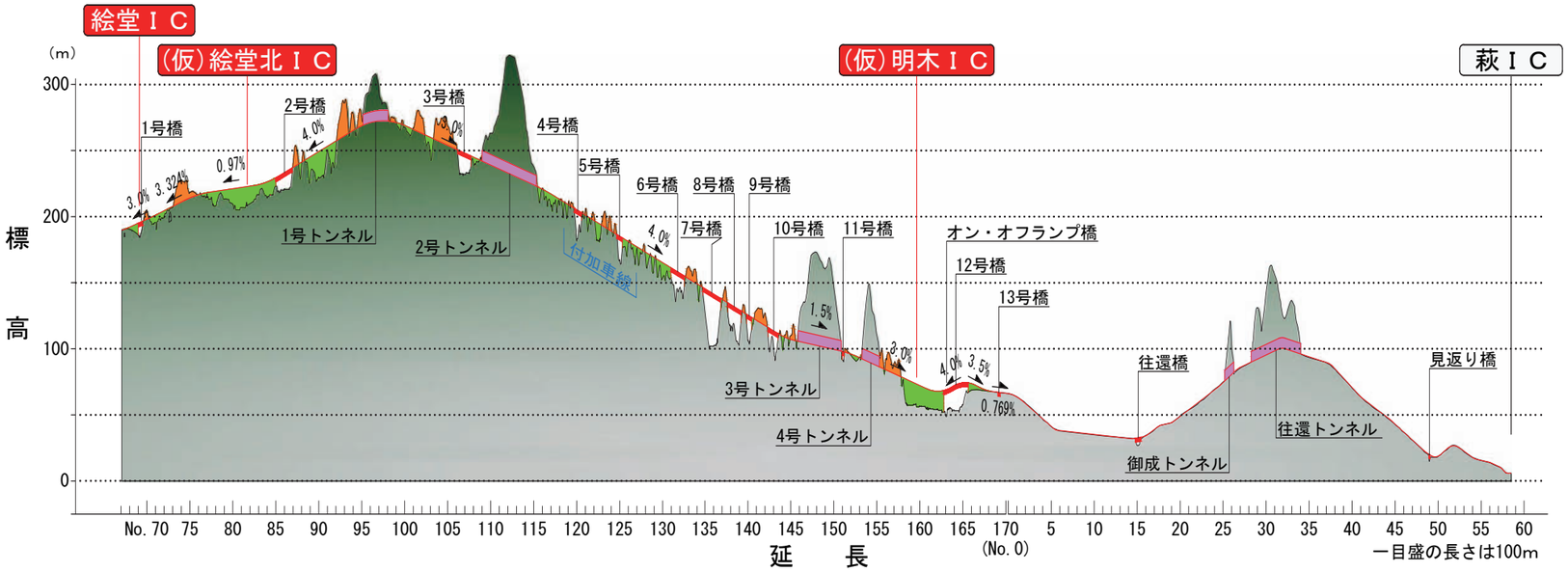

凡　例	
供用済 / 事業中（バイパス）（現道活用）	小郡萩道路※
	トンネル部
	橋　梁　部
	自動車専用道路
	一般国道
	主要地方道
	一般県道
	行 政 界

※バイパス区間の橋梁名,トンネル名,IC名称は仮称(ただし絵堂ICは除く)

山口県PR本部長
ちょるる